POZN. LOKÁLNÍ SANACE PODLOŽÍ BUDE PROVEDENA POUZE V MÍSTECH S VÝSKYTEM NEVHODNÝCH ZEMIN – VÝMĚNA/ÚPRAVA MATERIÁLU V AKTIVNÍ ZÓNĚ V TLOUŠŤCE 0,50 m.

V PŘÍPADĚ VÝMĚNY SE POUŽIJE ZEMINA NEBO SYPANINA SPLŇUJÍCÍ PODMÍNKY VHODNOSTI DO AKTIVNÍ ZÓNY ZEMNÍHO TĚLESA PODLE KAP. 4 ČSN 73 6133.

PRO ZAMEZENÍ VZÁJEMNÉ INFILTRACE MATERIÁLU AKTIVNÍ ZÓNY S MATERIÁLEM ZEMNÍHO TĚLESA MUSÍ BÝT SPLNĚNA FILTRAČNÍ KRITÉRIA DLE ČSN 73 6133. NEVYHOVÍ-LI MATERIÁLY STANOVENÝM POŽADAVKŮM, JE NUTNO MEZI NĚ POLOŽIT VHODNOU SEPARAČNÍ GEOTEXTILII PODLE ČSN EN 13249.

# VZOROVÝ PŘÍČNÝ ŘEZ 1

## kategorie komunikace odvozená od MS2d 19/11,5/50

M 1:50

km 1,553 – km 1,900

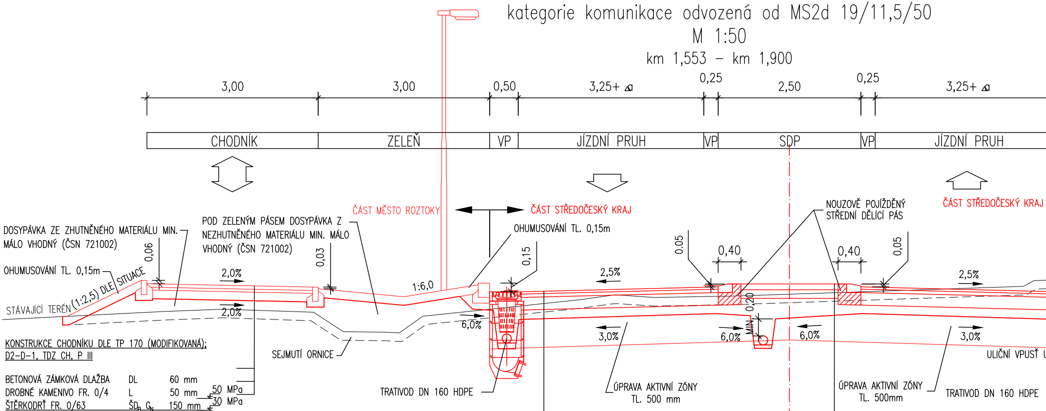

3,00
3,00
0,50
3,25+ Δ
0,25
2,50
0,25
3,25+ Δ
CHODNÍK
ZELEŇ
VP
JÍZDNÍ PRUH
VP
SDP
VP
JÍZDNÍ PRUH
ČÁST MĚSTO ROZTOKY
ČÁST STŘEDOČESKÝ KRAJ
ČÁST STŘEDOČESKÝ KRAJ
DOSYPÁVKA ZE ZHUTNĚNÉHO MATERIÁLU MIN. MÁLO VHODNÝ (ČSN 721002)
POD ZELENÝM PÁSEM DOSYPÁVKA Z NEZHUTNĚNÉHO MATERIÁLU MIN. MÁLO VHODNÝ (ČSN 721002)
OHUMUSOVÁNÍ TL. 0,15m
OHUMUSOVÁNÍ TL. 0,15m
NOUZOVĚ POJÍŽDĚNÝ STŘEDNÍ DĚLÍCÍ PÁS
0,06
0,03
0,15
0.05
0,40
0,40
0,05
0,20
MIN.
(1:2,5) DLE SITUACE
STÁVAJÍCÍ TERÉN
2,0%
2,0%
1:6,0
6,0%
2,5%
3,0%
6,0%
6,0%
2,5%
3,0%
SEJMUTÍ ORNICE
TRATIVOD DN 160 HDPE
ÚPRAVA AKTIVNÍ ZÓNY TL. 500 mm
ÚPRAVA AKTIVNÍ ZÓNY TL. 500mm
TRATIVOD DN 160 HDPE
ULIČNÍ VPUSŤ

KONSTRUKCE CHODNÍKU DLE TP 170 (MODIFIKOVANÁ): D2-D-1, TDZ CH, P III

| | | | |
|---|---|---|---|
| BETONOVÁ ZÁMKOVÁ DLAŽBA | DL | 60 mm | |
| DROBNÉ KAMENIVO FR. 0/4 | L | 50 mm | 50 MPa |
| ŠTĚRKODRŤ FR. 0/63 | ŠD$_B$ G$_N$ | 150 mm | 30 MPa |
| CELKEM | | MIN. 260 mm | |

KONSTRUKCE VOZOVKY DLE DIAGNOSTICKÉHO PRŮZKUMU VOZOVKY

| | | | |
|---|---|---|---|
| – ASFALTOVÝ BETON PRO OBRUSNÉ VRSTVY | ACO 11+ 50/70 | 40 mm | |
| – SPOJOVACÍ POSTŘIK PS-C | 0,3–0,6 kg/m$^2$ | | |
| – ASFALTOVÝ BETON PRO PODKLADNÍ VRSTVY | ACP 16+ 50/70 | 60 mm | |
| – INFILTRAČNÍ POSTŘIK DLE MÍSTNÍCH PODMÍNEK | 0,6–1,0 kg/m$^2$ | | |
| – RECYKLOVANÁ VRSTVA | RS 0/32 CA (na místě) | 220 mm | 60 MPa |
| – ŠTĚRKODRŤ FRAKCE 0/32 | ŠD$_A$ | MIN. 150 mm | 45 MPa |
| – LOKÁLNÍ SANACE PODLOŽÍ | | | |
| CELKEM | | MIN. 470 mm | |

KONSTRUKCE STŘEDNÍHO DĚLÍCÍHO PÁSU DLE TP 170 (MODIFIKOVANÁ) D1-D-3, TDZ VI, PIII

| | | | |
|---|---|---|---|
| DLAŽBA KAMENNÁ | DL | 100 mm | |
| CEMENTOVÁ MALTA | L | 40 mm | 100 MPa |
| MECHANICKY ZPEVNĚNÉ KAMENIVO | MZK | 150 mm | 50 MPa |
| ŠTĚRKODRŤ FR. 0/63 | min.ŠD$_B$ G$_N$ | MIN. 250 mm | 30 MPa |
| CELKEM | | MIN. 540 mm | |

KONSTRUKCE CHODNÍKU DLE TP 170 (MODIFIKO

| | | |
|---|---|---|
| BETONOVÁ ZÁMKOVÁ DLAŽBA | DL | 60 |
| DROBNÉ KAMENIVO FR. 0/4 | L | 50 |
| ŠTĚRKODRŤ FR. 0/63 | ŠD$_B$ G$_N$ | 150 |
| CELKEM | | MIN. 260 |

# VZOROVÝ PŘÍČNÝ ŘEZ 4

## Konstrukce přejízdných dělících/směrovacích ostrůvků v křižovatkách

M 1:50

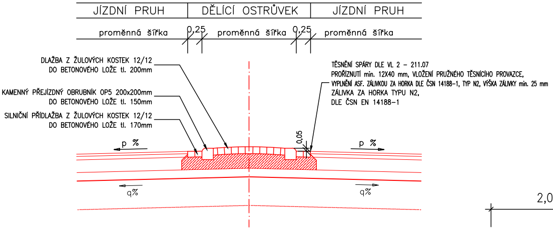
JÍZDNÍ PRUH
DĚLÍCÍ OSTRŮVEK
JÍZDNÍ PRUH
proměnná šířka
0,25
proměnná šířka
0,25
proměnná šířka
DLAŽBA Z ŽULOVÝCH KOSTEK 12/12
DO BETONOVÉHO LOŽE tl. 200mm
KAMENNÝ PŘEJÍZDNÝ OBRUBNÍK OP5 200x200mm
DO BETONOVÉHO LOŽE tl. 150mm
SILNIČNÍ PŘÍDLAŽBA Z ŽULOVÝCH KOSTEK 12/12
DO BETONOVÉHO LOŽE tl. 170mm
TĚSNĚNÍ SPÁRY DLE VL 2 – 211.07
PROŘÍZNUTÍ min. 12X40 mm, VLOŽENÍ PRUŽNÉHO TĚSNÍCÍHO PROVAZCE,
VYPLNĚNÍ ASF. ZÁLIVKOU ZA HORKA DLE ČSN 14188–1, TYP N2, VÝŠKA ZÁLIVKY min. 25 mm
ZÁLIVKA ZA HORKA TYPU N2,
DLE ČSN EN 14188–1
0,05
p %
p %
q%
q%

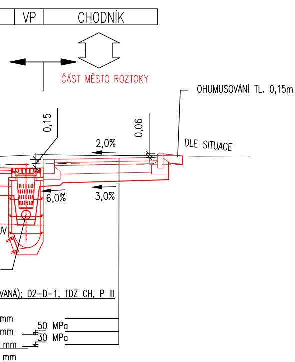
0,50
2,00
VP
CHODNÍK
ČÁST MĚSTO ROZTOKY
OHUMUSOVÁNÍ TL. 0,15m
0,15
0,06
2,0%
DLE SITUACE
6,0%
3,0%
UV
VANÁ); D2–D–1, TDZ CH, P III
mm
mm
mm
mm
50 MPa
30 MPa

# VZOROVÝ PŘÍČNÝ ŘEZ 2

M 1:50

## kategorie komunikace odvozená od MS2d

km 2,050 – km 2,200

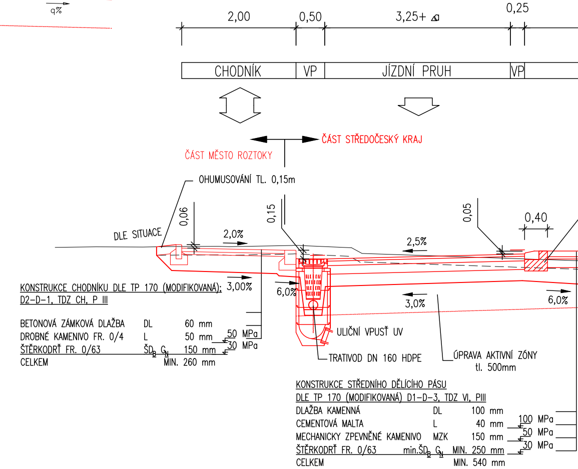
2,00
0,50
3,25+ Δ
0,25
CHODNÍK
VP
JÍZDNÍ PRUH
VP
ČÁST STŘEDOČESKÝ KRAJ
ČÁST MĚSTO ROZTOKY
OHUMUSOVÁNÍ TL. 0,15m
DLE SITUACE
0,06
2,0%
0,15
2,5%
0,05
0,40
3,00%
6,0%
3,0%
6,0%
ULIČNÍ VPUSŤ UV
TRATIVOD DN 160 HDPE
ÚPRAVA AKTIVNÍ ZÓNY
tl. 500mm
50 MPa
30 MPa
100 MPa
50 MPa
30 MPa

KONSTRUKCE CHODNÍKU DLE TP 170 (MODIFIKOVANÁ); D2–D–1, TDZ CH, P III

| | | |
|---|---|---|
| BETONOVÁ ZÁMKOVÁ DLAŽBA | DL | 60 mm |
| DROBNÉ KAMENIVO FR. 0/4 | L | 50 mm |
| ŠTĚRKODRŤ FR. 0/63 | ŠD$_B$ G$_N$ | 150 mm |
| CELKEM | | MIN. 260 mm |

KONSTRUKCE STŘEDNÍHO DĚLÍCÍHO PÁSU
DLE TP 170 (MODIFIKOVANÁ) D1–D–3, TDZ VI, PIII

| | | |
|---|---|---|
| DLAŽBA KAMENNÁ | DL | 100 mm |
| CEMENTOVÁ MALTA | L | 40 mm |
| MECHANICKY ZPEVNĚNÉ KAMENIVO | MZK | 150 mm |
| ŠTĚRKODRŤ FR. 0/63 | min.ŠD$_B$ G$_N$ | MIN. 250 mm |
| CELKEM | | MIN. 540 mm |

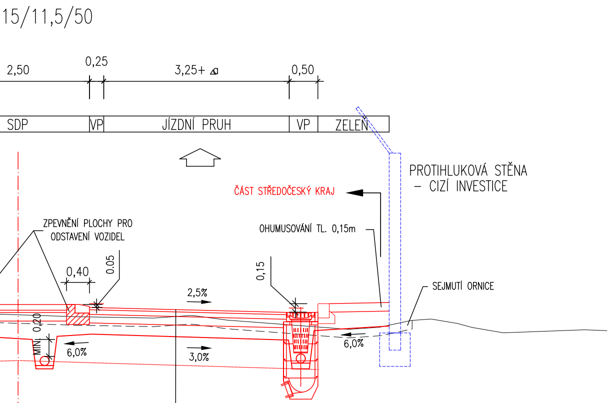
15/11,5/50
2,50
0,25
3,25+ ⍋
0,50
SDP
VP
JÍZDNÍ PRUH
VP
ZELEŇ
PROTIHLUKOVÁ STĚNA
– CIZÍ INVESTICE
ČÁST STŘEDOČESKÝ KRAJ
ZPEVNĚNÍ PLOCHY PRO
ODSTAVENÍ VOZIDEL
OHUMUSOVÁNÍ TL. 0,15m
0,40
0,05
0,15
2,5%
SEJMUTÍ ORNICE
MIN. 0,20
6,0%
3,0%
6,0%

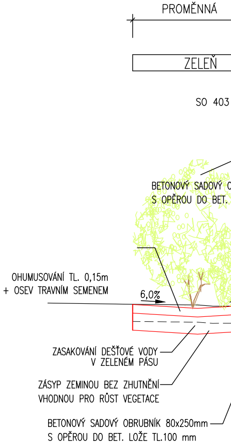
PROMĚNNÁ
ZELEŇ
SO 403
BETONOVÝ SADOVÝ O
S OPĚROU DO BET.
OHUMUSOVÁNÍ TL. 0,15m
+ OSEV TRAVNÍM SEMENEM
6,0%
ZASAKOVÁNÍ DEŠŤOVÉ VODY
V ZELENÉM PÁSU
ZÁSYP ZEMINOU BEZ ZHUTNĚNÍ
VHODNOU PRO RŮST VEGETACE
BETONOVÝ SADOVÝ OBRUBNÍK 80x250mm
S OPĚROU DO BET. LOŽE TL.100 mm

KONSTRUKCE VOZOVKY DLE DIAGNOSTICKÉHO PRŮZKUMU VOZOVKY

| | | | |
|---|---|---|---|
| ASFALTOVÝ BETON PRO OBRUSNÉ VRSTVY | ACO 11+ 50/70 | 40 mm | |
| SPOJOVACÍ POSTŘIK PS–C | 0,3–0,6 kg/m$^2$ | | |
| ASFALTOVÝ BETON PRO PODKLADNÍ VRSTVY | ACP 16+ 50/70 | 60 mm | |
| INFILTRAČNÍ POSTŘIK DLE MÍSTNÍCH PODMÍNEK | 0,6–1,0 kg/m$^2$ | | |
| RECYKLOVANÁ VRSTVA | RS 0/32 CA (na místě) | 220 mm | 60 MPa |
| ŠTĚRKODRŤ FRAKCE 0/32 | ŠD$_A$ | MIN. 150 mm | 45 MPa |
| LOKÁLNÍ SANACE PODLOŽÍ | | | |
| CELKEM | | MIN. 470 mm | |

# VZOROVÝ PŘÍČNÝ ŘEZ 3

## ÚPRAVA V MÍSTĚ POJÍŽDĚNÝCH ČÁSTÍ SDP A ZASTÁVEK BUS

M 1:50

SO 103; SO 105; SO 106

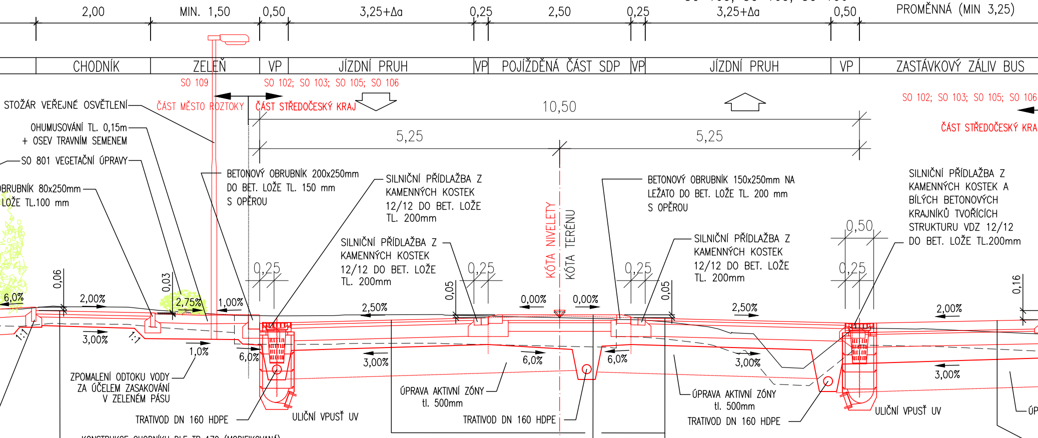
2,00
MIN. 1,50
0,50
3,25+Δa
0,25
2,50
0,25
3,25+Δa
0,50
PROMĚNNÁ (MIN 3,25)
CHODNÍK
ZELEŇ
VP
JÍZDNÍ PRUH
VP
POJÍŽDĚNÁ ČÁST SDP
VP
JÍZDNÍ PRUH
VP
ZASTÁVKOVÝ ZÁLIV BUS
SO 109
SO 102; SO 103; SO 105; SO 106
STOŽÁR VEŘEJNÉ OSVĚTLENÍ
ČÁST MĚSTO ROZTOKY
ČÁST STŘEDOČESKÝ KRAJ
10,50
SO 102; SO 103; SO 105; SO 106
ČÁST STŘEDOČESKÝ KRA
5,25
5,25
OHUMUSOVÁNÍ TL. 0,15m + OSEV TRAVNÍM SEMENEM
SO 801 VEGETAČNÍ ÚPRAVY
BRUBNÍK 80x250mm LOŽE TL.100 mm
BETONOVÝ OBRUBNÍK 200x250mm DO BET. LOŽE TL. 150 mm S OPĚROU
SILNIČNÍ PŘÍDLAŽBA Z KAMENNÝCH KOSTEK 12/12 DO BET. LOŽE TL. 200mm
SILNIČNÍ PŘÍDLAŽBA Z KAMENNÝCH KOSTEK 12/12 DO BET. LOŽE TL. 200mm
KÓTA NIVELETY
KÓTA TERÉNU
BETONOVÝ OBRUBNÍK 150x250mm NA LEŽATO DO BET. LOŽE TL. 200 mm S OPĚROU
SILNIČNÍ PŘÍDLAŽBA Z KAMENNÝCH KOSTEK 12/12 DO BET. LOŽE TL. 200mm
SILNIČNÍ PŘÍDLAŽBA Z KAMENNÝCH KOSTEK A BÍLÝCH BETONOVÝCH KRAJNÍKŮ TVOŘÍCÍCH STRUKTURU VDZ 12/12 DO BET. LOŽE TL.200mm
0,50
0,25
0,25
0,25
0,25
0,06
0,03
0,05
0,05
0,16
6,0%
2,00%
2,75%
1,00%
2,50%
0,00%
0,00%
2,50%
2,00%
1:1
1:1
3,00%
1,0%
6,0%
3,00%
6,0%
6,0%
3,00%
3,00%
ZPOMALENÍ ODTOKU VODY ZA ÚČELEM ZASAKOVÁNÍ V ZELENÉM PÁSU
TRATIVOD DN 160 HDPE
ULIČNÍ VPUSŤ UV
ÚPRAVA AKTIVNÍ ZÓNY tl. 500mm
TRATIVOD DN 160 HDPE
ÚPRAVA AKTIVNÍ ZÓNY tl. 500mm
TRATIVOD DN 160 HDPE
ULIČNÍ VPUSŤ UV
ÚP

KONSTRUKCE CHODNÍKU DLE TP 170 (MODIFIKOVANÁ); D2-D-1, TDZ CH, P III

| | | |
|---|---|---|
| BETONOVÁ ZÁMKOVÁ DLAŽBA | DL | 60 mm |
| DROBNÉ KAMENIVO FR. 0/4 | L | 50 mm |
| ŠTĚRKODRŤ FR. 0/63 | $ŠD_B$ $G_N$ | 150 mm |
| CELKEM | | MIN. 260 mm |

KONSTRUKCE STŘEDNÍHO DĚLÍCÍHO PÁSU DLE TP 170 ODVOZENÁ OD D1-D-3, TDZ VI, PIII

| | | |
|---|---|---|
| DLAŽBA KAMENNÁ | DL | 100 mm |
| CEMENTOVÁ MALTA | L | 40 mm |
| MECHANICKY ZPEVNĚNÉ KAMENIVO | MZK | 150 mm |
| ŠTĚRKODRŤ FR. 0/63 | min.$ŠD_B$ $G_N$ | MIN. 250 mm |
| CELKEM | | MIN. 540 mm |

110 MPa
60 MPa
30 MPa

KONSTRUKCE VOZOVKY DLE DIAGNOSTICKÉHO PRŮZKUMU VOZOVKY

| | | |
|---|---|---|
| ASFALTOVÝ BETON PRO OBRUSNÉ VRSTVY | ACO 11+ 50/70 | 40 mm |
| SPOJOVACÍ POSTŘIK PS-C | 0,3–0,6 kg/$m^2$ | |
| ASFALTOVÝ BETON PRO PODKLADNÍ VRSTVY | ACP 16+ 50/70 | 60 mm |
| INFILTRAČNÍ POSTŘIK DLE MÍSTNÍCH PODMÍNEK | 0,6–1,0 kg/$m^2$ | |
| RECYKLOVANÁ VRSTVA | RS 0/32 CA (na místě) | 220 mm |
| ŠTĚRKODRŤ FRAKCE 0/32 | $ŠD_A$ | MIN. 150 mm |
| LOKÁLNÍ SANACE PODLOŽÍ | | |
| CELKEM | | MIN. 470 mm |

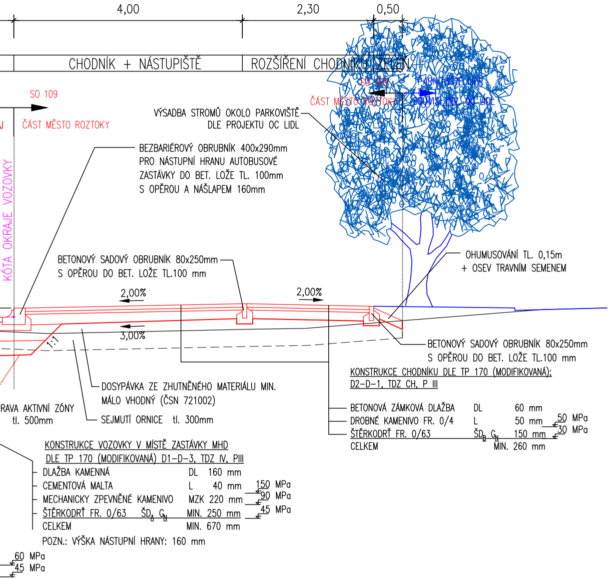
4,00
2,30
0,50
CHODNÍK + NÁSTUPIŠTĚ
ROZŠÍŘENÍ CHODNÍKU
ZELEŇ
SO 109
ČÁST MĚSTO ROZTOKY
SO 109
ČÁST MĚSTO ROZTOKY
PARKOVIŠTĚ LIDL
SOUVIS. INV. OC LIDL
KÓTA OKRAJE VOZOVKY
VÝSADBA STROMŮ OKOLO PARKOVIŠTĚ DLE PROJEKTU OC LIDL
BEZBARIÉROVÝ OBRUBNÍK 400x290mm PRO NÁSTUPNÍ HRANU AUTOBUSOVÉ ZASTÁVKY DO BET. LOŽE TL. 100mm S OPĚROU A NÁŠLAPEM 160mm
BETONOVÝ SADOVÝ OBRUBNÍK 80x250mm S OPĚROU DO BET. LOŽE TL.100 mm
OHUMUSOVÁNÍ TL. 0,15m + OSEV TRAVNÍM SEMENEM
2,00%
2,00%
3,00%
1:1
BETONOVÝ SADOVÝ OBRUBNÍK 80x250mm S OPĚROU DO BET. LOŽE TL.100 mm
DOSYPÁVKA ZE ZHUTNĚNÉHO MATERIÁLU MIN. MÁLO VHODNÝ (ČSN 721002)
SEJMUTÍ ORNICE tl. 300mm
RAVA AKTIVNÍ ZÓNY tl. 500mm
60 MPa
45 MPa

KONSTRUKCE CHODNÍKU DLE TP 170 (MODIFIKOVANÁ): D2-D-1, TDZ CH, P III

| | | | |
|---|---|---|---|
| BETONOVÁ ZÁMKOVÁ DLAŽBA | DL | 60 mm | |
| DROBNÉ KAMENIVO FR. 0/4 | L | 50 mm | 50 MPa |
| ŠTĚRKODRŤ FR. 0/63 | $ŠD_B$ $G_N$ | 150 mm | 30 MPa |
| CELKEM | | MIN. 260 mm | |

KONSTRUKCE VOZOVKY V MÍSTĚ ZASTÁVKY MHD DLE TP 170 (MODIFIKOVANÁ) D1-D-3, TDZ IV, PIII

| | | | |
|---|---|---|---|
| DLAŽBA KAMENNÁ | DL | 160 mm | |
| CEMENTOVÁ MALTA | L | 40 mm | 150 MPa |
| MECHANICKY ZPEVNĚNÉ KAMENIVO | MZK | 220 mm | 90 MPa |
| ŠTĚRKODRŤ FR. 0/63 | $ŠD_A$ $G_N$ | MIN. 250 mm | 45 MPa |
| CELKEM | | MIN. 670 mm | |

POZN.: VÝŠKA NÁSTUPNÍ HRANY: 160 mm

# VZOROVÝ PŘÍČNÝ ŘEZ 5
## Konstrukce STŘEDNÍCH DĚLÍCÍCH OSTRŮVKŮ S VEGETAČNÍMI ÚPRAVAMI
M 1:50

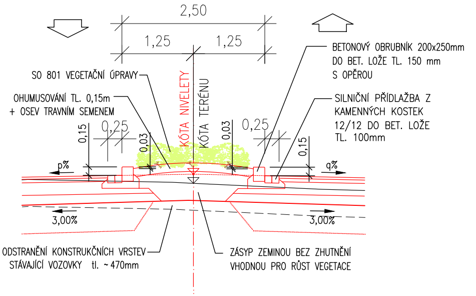
2,50
1,25
1,25
SO 801 VEGETAČNÍ ÚPRAVY
OHUMUSOVÁNÍ TL. 0,15m + OSEV TRAVNÍM SEMENEM
KÓTA NIVELETY
KÓTA TERÉNU
BETONOVÝ OBRUBNÍK 200x250mm DO BET. LOŽE TL. 150 mm S OPĚROU
SILNIČNÍ PŘÍDLAŽBA Z KAMENNÝCH KOSTEK 12/12 DO BET. LOŽE TL. 100mm
0,15
0,25
0,03
0,03
0,25
0,15
p%
q%
3,00%
3,00%
ODSTRANĚNÍ KONSTRUKČNÍCH VRSTEV STÁVAJÍCÍ VOZOVKY tl. ~470mm
ZÁSYP ZEMINOU BEZ ZHUTNĚNÍ VHODNOU PRO RŮST VEGETACE

Souřadnicový systém JTSK

Výškový systém Bpv

**PUDIS**
projektová, průzkumná a konzultační společnost
PUDIS a.s., Podbabská 1014/20, 160 00 Praha 6
tel.: +420 267 004 111, www.pudis.cz, info@pudis.cz

Vypracoval:
Ing. Marek Sedláček

Hlavní inženýr projektu:
Ing. Dušan Merta

Výrobní ředitel:
Ing. Jan Vlček

Investor:
Středočeský kraj
Zborovská 11
150 21 Praha 5

Středočeský kraj

Odpovědný projektant:
Ing. Dušan Merta

Ředitel společnosti:
Ing. Martin Höfler

Číslo zakázky:
1-9468-0001-02

Datum:
06/2022

Akce:
II/242, III/2421, III/2422 Roztoky, rekonstrukce silnic

Měřítko: 1:50

Formát: 9x A4

Stupeň: DSP

Souprava:

Příloha:
SO 105 Rekonstrukce ul. Lidická v km 1,553–km 2,282
VZOROVÉ PŘÍČNÉ ŘEZY – 1. ČÁST

Číslo přílohy:
D.1.1.1.4.5